Серия состоит из продольных (GLSV.100) и поперечных рам (GLSV.101, GLSV.103, GLSV.104), которые можно собрать в конструкции различного назначения. Продольные рамы бывают трех размеров 600, 900, 1200мм и всегда имеют перфорацию с двух сторон для установки навесных элементов Global. Поперечные рамы только в одном размере 600мм, но есть с перфорацией с двух сторон, с одной стороны и без перфорации.

Мы рекомендуем использовать рамы без перфорации GLSV.104 в случае, когда рама является центральной и соединяет два вешала, в таком случае перфорация не используется. Торцевую раму с односторонней перфорацией GLSV.103 рекомендуем использовать на торцах вешал/конструкций, так можно увеличить рабочую зону, использовать торец для навесных элементов. Торцевую раму с двусторонней перфорацией GLSV.101 используют если необходимо дополнительное крепление полки, которая располагается на продольной раме для обеспечения доп. поддержки при высокой нагрузке.

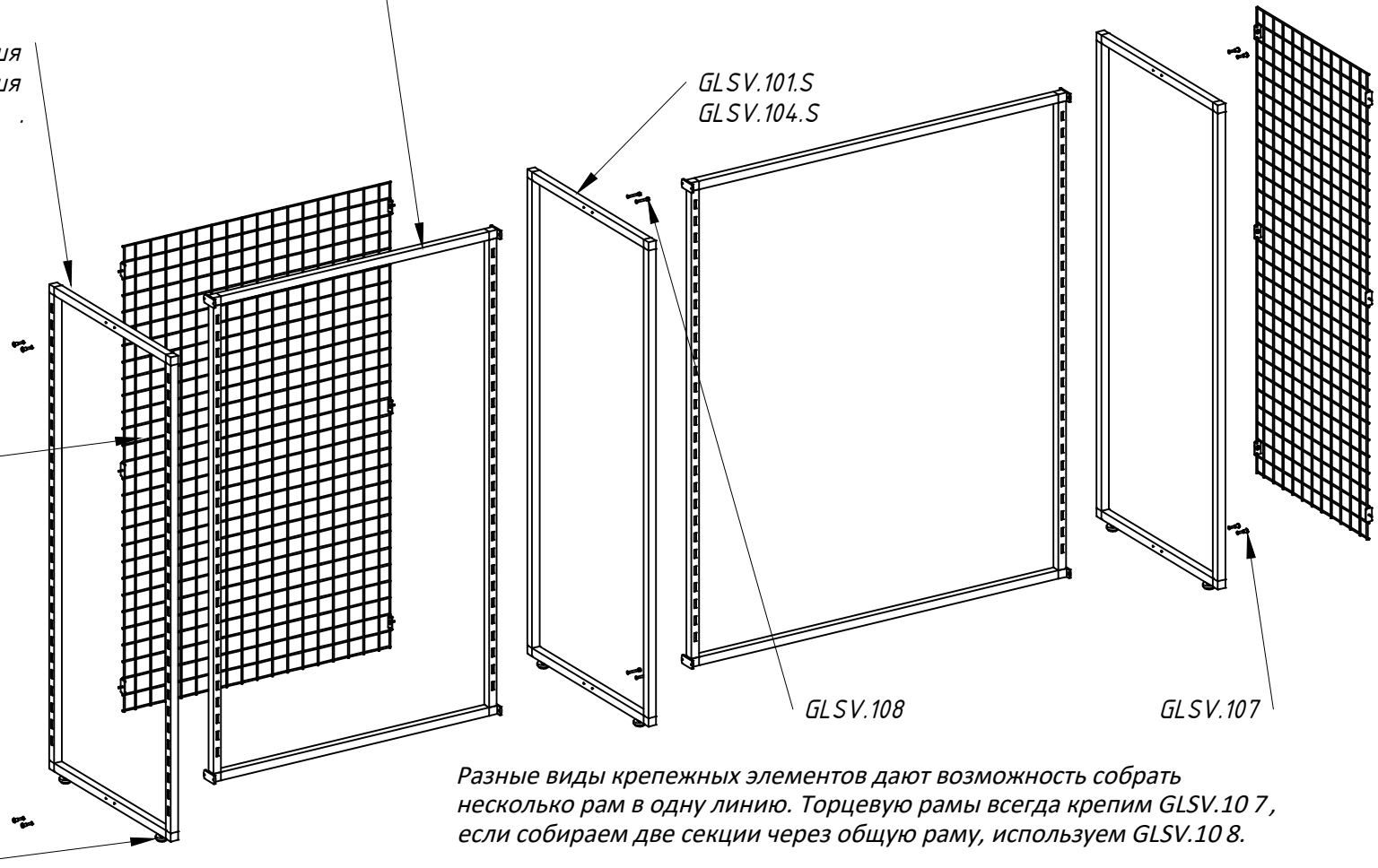

GLSV.101.S Двусторонняя перфорация
GLSV.103.S Односторонняя перфорация
GLSV.104.S Без перфорации

В центр каждой рамы можно дополнительно установить решетку для размещения аксессуаров, мелкой продукции или как декоративную заднюю стенку.

GLSV.102.S
GLSV.102.M
GLSV.102.L

Все рамы отгружаются в сборе, регулируемые опоры М10 входят в комплект рам.

JOKP.014C.00
Входит в комплект

Разные виды крепежных элементов дают возможность собрать несколько рам в одну линию. Торцевую рамы всегда крепим GLSV.10 7, если собираем две секции через общую раму, используем GLSV.10 8.

Схема сборки 1

На любую конструкцию можно установить верхнюю полку, держатели для стеклянной полки GLSV.105 и для полок ЛДСП/МДФ GLSV.106

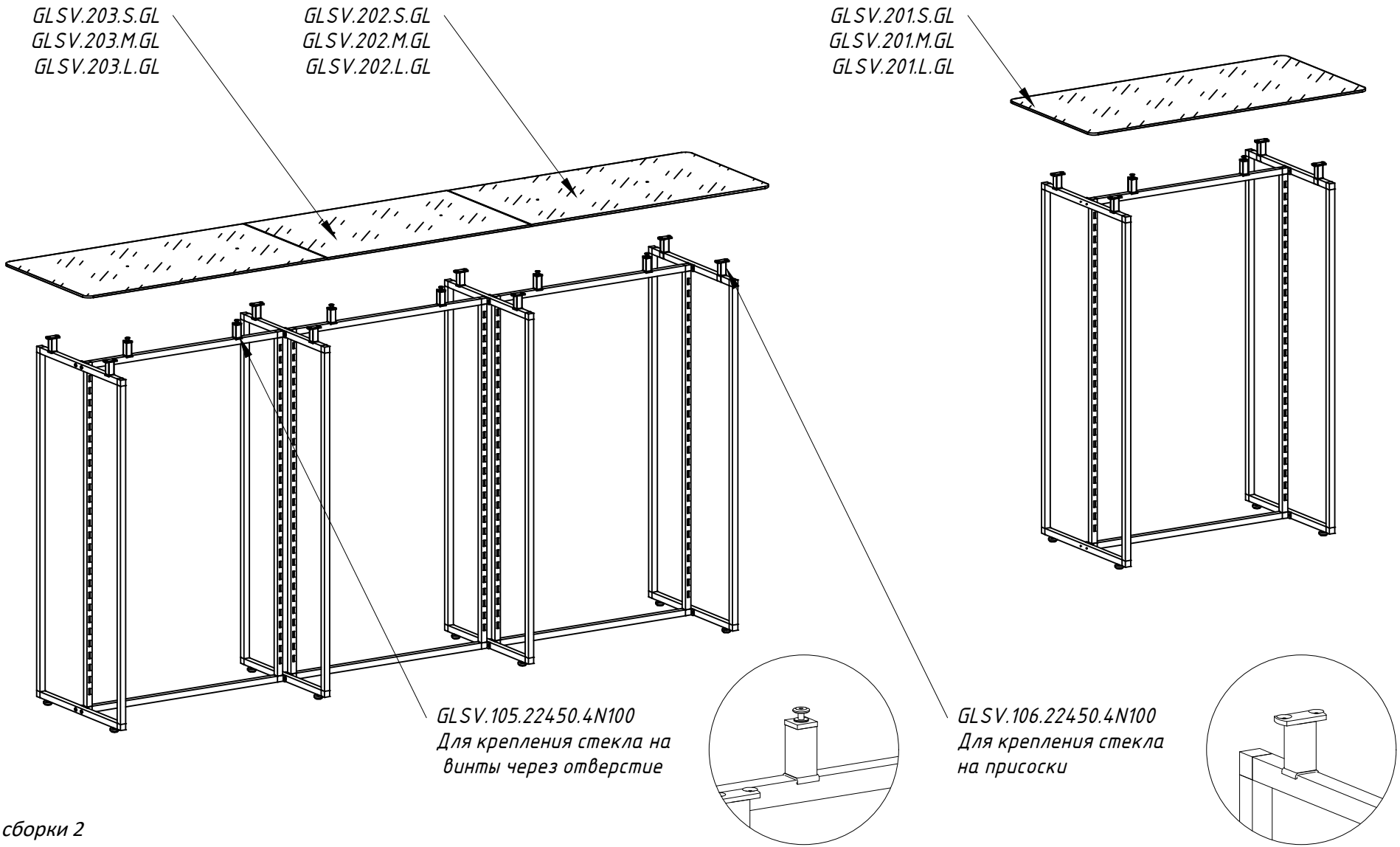

Схема сборки 2

На любую конструкцию можно установить верхнюю полку, держатели для стеклянной полки GLSV.105 и для полок ЛДСП/МДФ GLSV.106

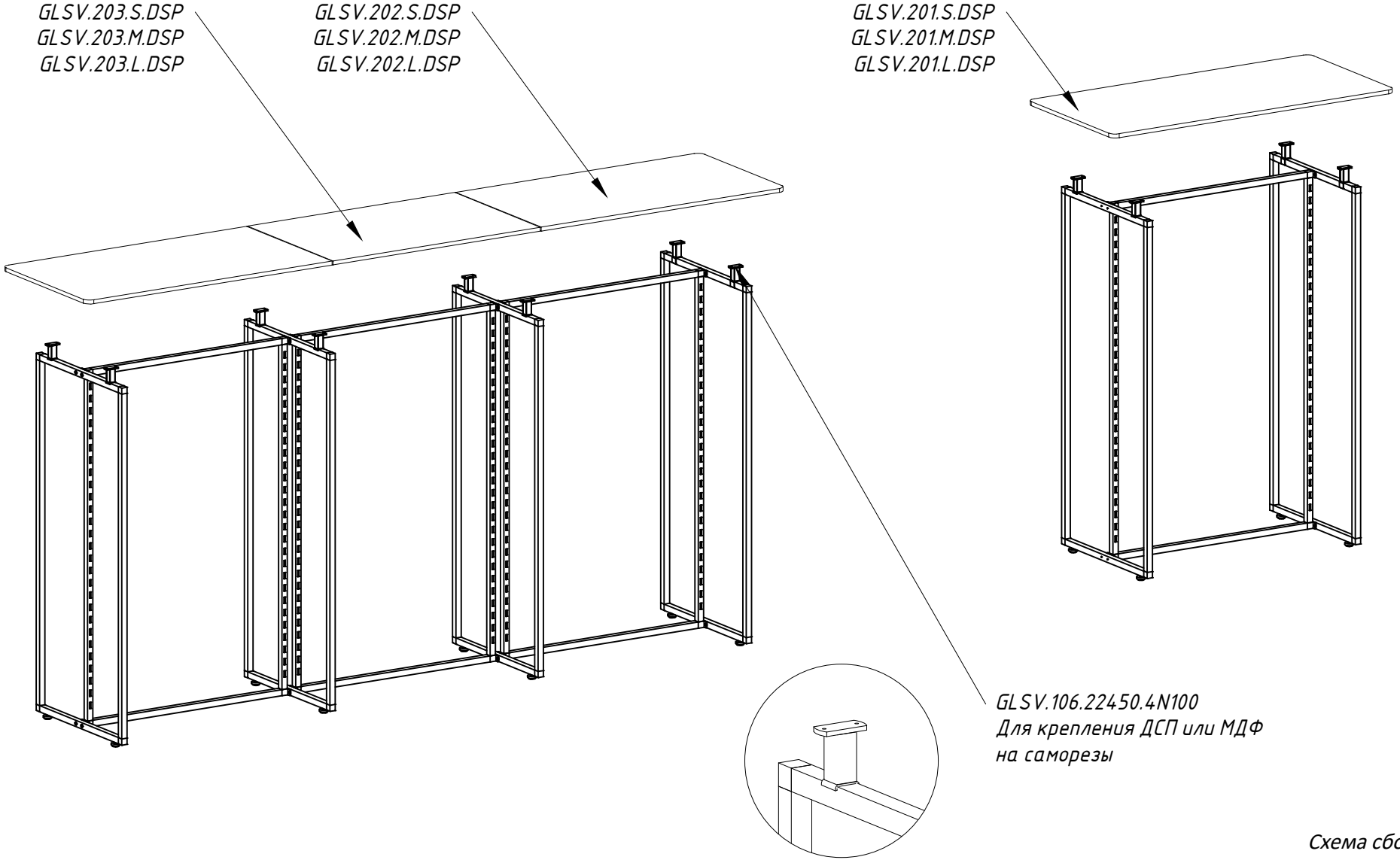

Схема сборки 3